# STALCHO 2

Ref. 1641 - 1731 - 1841

Explosionszeichnungen von alten Versionen dieses Modells und aller anderen ehemaligen LA BUVETTE-Modelle finden Sie auf www.labuvette.com.

| Send | Ref. | Beschreibung |
|---|---|---|
| J+1 | 1080111 | EDELSTAHLSCHLAUCH 60 CM - ½" IG |
| J+5 | 1090683 | SET VON SCHRAUBEN UND NÜSSEN LAKCHO/STALCHO 2 |
| J+5 | 1090705 | 10 X MUTTER 3/4 GZ |
| J+5 | 1090726 | 20 X GUMMIDICHTUNG |
| J+5 | 1090738 | 10 X EDELSTAHL HALTESTIFT |
| J+1 | 1090757 | 10 X PLASTICSIEB |
| J+5 | 1090806 | BEUTEL VON 10 DICHTUNGEN 18,6X6X6 |
| J | 1090855 | SPRITZGUMMI F 11 (X5) BLISTERPACKUNG |
| J | 1090856 | 5-KOLBEN-ORIGINALSCHALE (ROT) +FILTER |
| J | 1090858 | VENTILFEDER F11/FORSTAL (X5) BLISTERPACKUNG |
| J | 1090859 | VENTIL "H" F11 (X5) BLISTERPACKUNG +FILTER |
| J | 1090877 | RENOVIERUNGSSET FÜR "S"- ODER "H"-HÄHNE |
| J | 1090900 | STOPFEN FÜR STANDROHRE |
| J | 1090945 | 5 X NYLON SCHEIBE 24X18 F11 (BLISTER) |
| J | 1090946 | 3 X VENTILKORPER F11 (BLISTER) |
| J | 1090950 | 2 GRÜNEN LED LEUCHTANZEIGEN 24V (BLISTER) |
| J | 1090963 | HEIZUNG 24V/50W LAKCHO-BLISTER |
| J | 1090977 | BLISTER MIT EINEM KRÜMMER 3/4 |
| J+5 | 1091016 | BEUTEL MIT 10 SCHRAUBEN |
| J+5 | 1091100 | BEUTEL MIT EINEM SCHWARZEN STOPFEN + DICHTUNG |
| J+5 | 1100114 | WASSERDICHTES GEHAUSE DURCHM. 60 |
| J+1 | 4070379 | EDELSTAHLZUNGE STALCHO |
| J+5 | 4141428 | TRÄNKEABDECKUNG AUS EDELSTAHL LAKCHO 2 |
| J+5 | 4180624 | REDUZIERTE VERBINDUNGSMUFFE M/M 3/4-1/2 |
| J+5 | 4240127 | 80W-WIDERSTAND + LED-DRÄHTE + ANSCHLÜSSE |
| J+5 | 4272211 | HALTER |
| J+1 | 4272529 | HALTER AUS EDELSTAHL FÜR ZUNGE+SCHRAUBEN |
| J+1 | 4273431 | BEFESTIGUNGSSET FÜR LAKCHO 2 HEIZUNG |
| J+5 | 4380708 | STALCHO 2 BECKEN MIT TRÄNKEABDECKUNG |

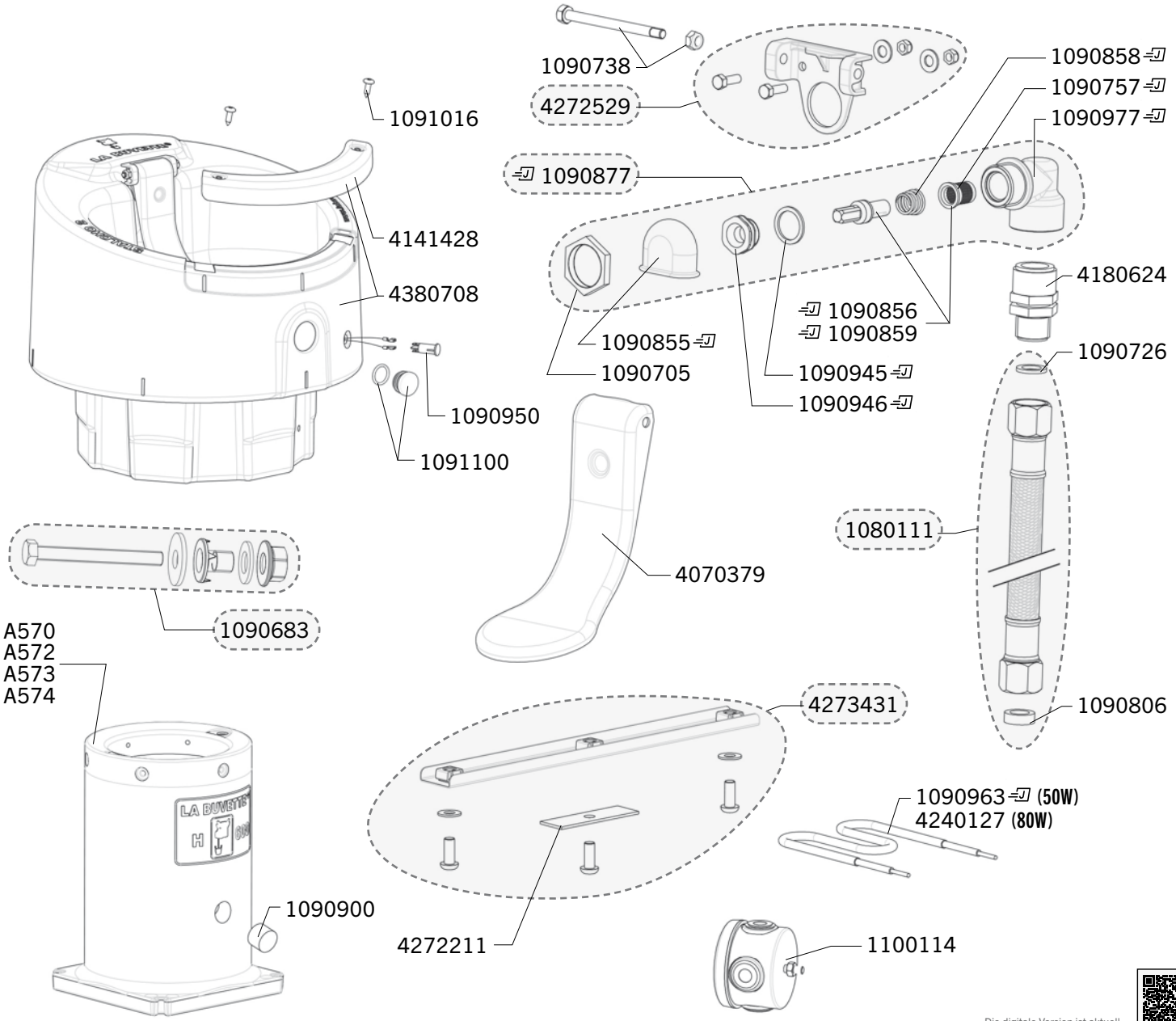


Gearbeitete Versandfrist (nicht auf Lager ausschliesslich), schicken wir am selben Tag (J) die Ersatzteilen mit wenn Bestellung bevor Mittag erhählt.

Die digitale Version ist aktuell:

LA BUVETTE® S.A.S. - Rue Maurice Périn - Parc d'Activités Ardennes Emeraude - CS 50749 Tournes
08013 - CHARLEVILLE-MEZIERES CEDEX - FRANKREICH - Tel. : +33 (0)3 24 52 37 20 - commercial@labuvette.fr