THERMOLAC 180

Ref. 1680

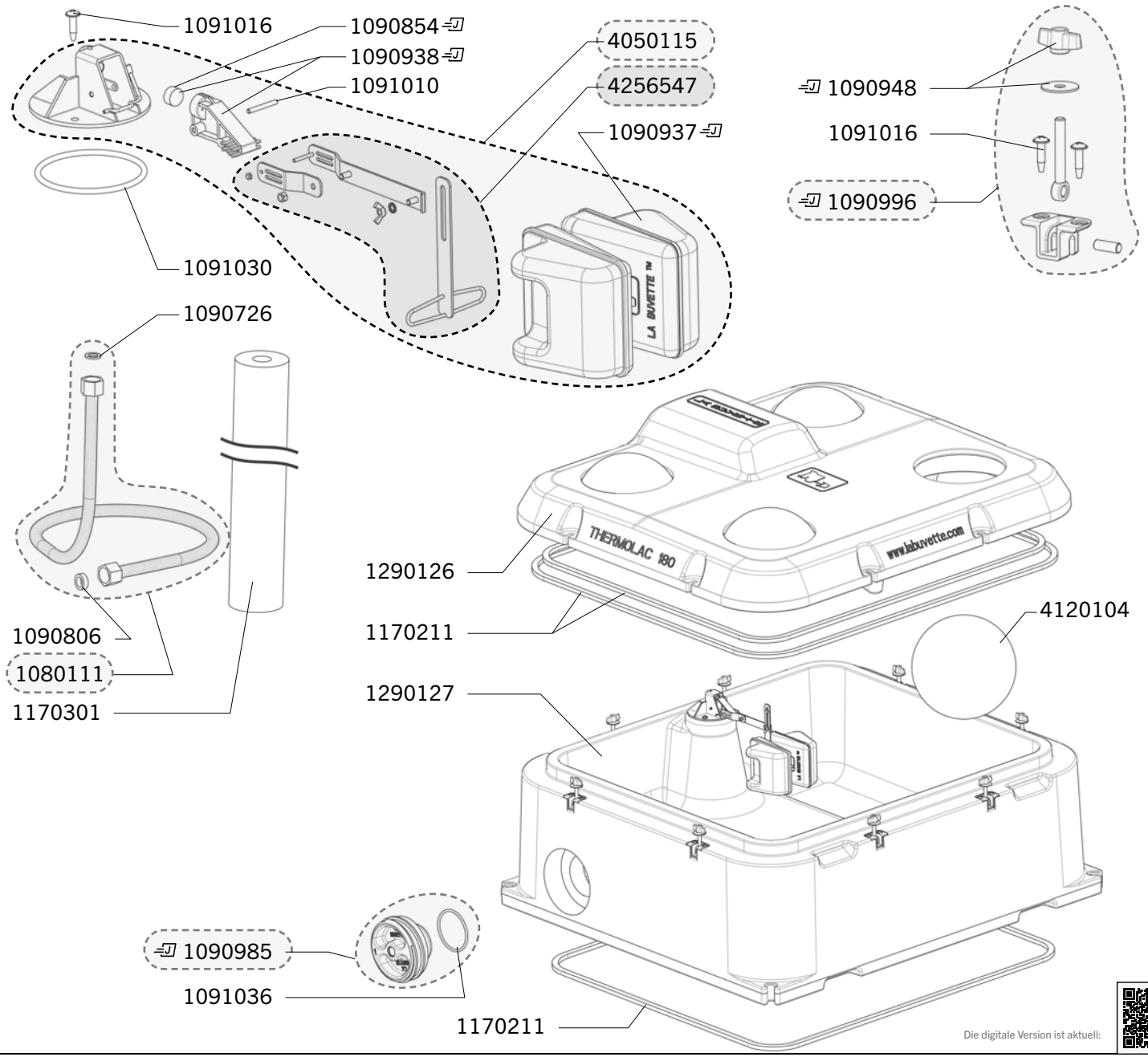

Send	Ref.	Beschreibung
J+5	1080111	EDELSTAHLSCHLAUCH 60 CM - ½" IG
J+5	1090726	20 X GUMMIDICHTUNG
J+5	1090806	BEUTEL VON 10 DICHTUNGEN 18,6X6X6
J+5	1090854	VENTILDICHTUNG (X5) BLISTERPACKUNG
J+5	1090937	SCHWIMMER BLISTERPACKUNG
J+5	1090938	VENTILGEHAUSE BLISTERPACKUNG
J+5	1090948	2 X FLUGELMUTTERN THERM. (BLISTER)
J+5	1090985	BLISTER MIT ENTLEERUNGSSTOPFEN + DICHTUNG
J+5	1090996	BLISTER MIT 1 VERSCHLUSSSATZ FÜR THERMOLAC
J+5	1091010	5 ACHSE AUS EDELSTAHL
J+5	1091016	BEUTEL MIT 10 SCHRAUBEN
J+5	1091030	SACK MIT 2 DICHTUNGEN /THERMO. VENTIL
J+5	1091036	BEUTEL MIT 2 DICHTUNGEN FÜR STOPFEN
J+5	1170211	KELBEDICHTUNG 13X13MM (PRO 12 METER)
J+5	1170301	ISOLIERMANTEL
J+5	1290126	DECKUNG + DICHTUNG THERMOLAC 180
J+5	1290127	PFANNE THERMOLAC 180
J+5	4050115	VENTILSATZ 72 L THERMOLAC 180
J+5	4120104	ISOLIERTE KUGEL
J+5	4256547	HEBELARM FÜR SCHWIMMERVENTIL 72L

Gearbeitete Versandfrist (nicht auf Lager ausschliesslich), schicken wir am selben Tag (J) die Ersatzteilen mit wenn Bestellung bevor Mittag erhählt.

Die digitale Version ist aktuell: